UniKomp.pl
Nowe Technologie IT

ul. Dworcowa 8
43-200 Pszczyna
sklep@unikomp.pl
www.wyswietlanie.pl

Telefony
(32) 210 22 11
(32) 326 33 00
(32) 212 88 22

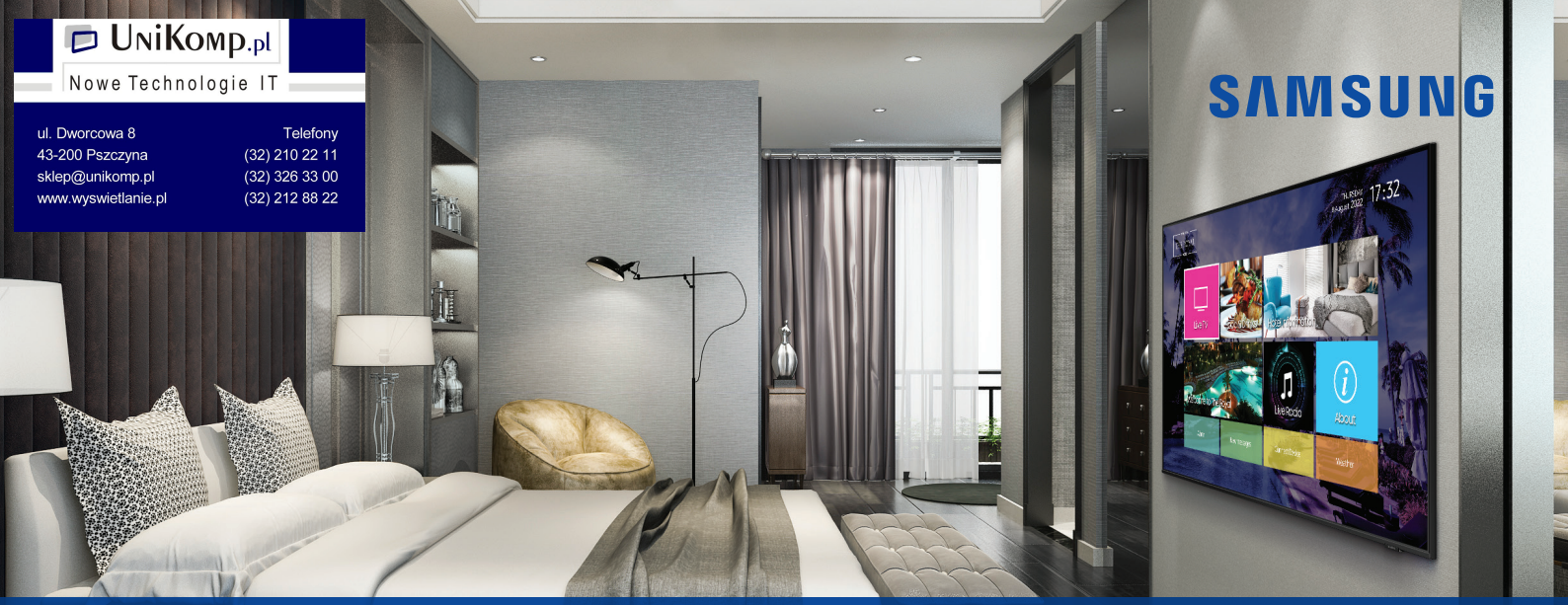

Smart Hotel TV
Seria HAU8000 (EU)

43 | 50 | 55 | 65 | 75

NAJWAŻNIEJSZE INFORMACJE

- Doskonała jakość obrazu wyświetlanych treści dzięki technologii 4K UHD Crystal Display
- Smukły design pasujący do każdego wnętrza i nie zajmujący dużo miejsca
- Scentralizowane zarządzanie telewizorami hotelowymi z dowolnego miejsca
- Optymalizacja komunikatów i ofert promocyjnych na podstawie informacji o gościach
- Dostosowywanie treści i możliwość tworzenia strony powitalnej dla gości

Najważniejsze funkcje

Wyraziste, głębokie kolory

Rozwiązanie Crystal Display zapewnia optymalną ekspresję kolorów. W efekcie goście dostrzegą każdy, najdrobniejszy szczegół obrazu, ciesząc się wciągającymi treściami o szerszej gamie barw.

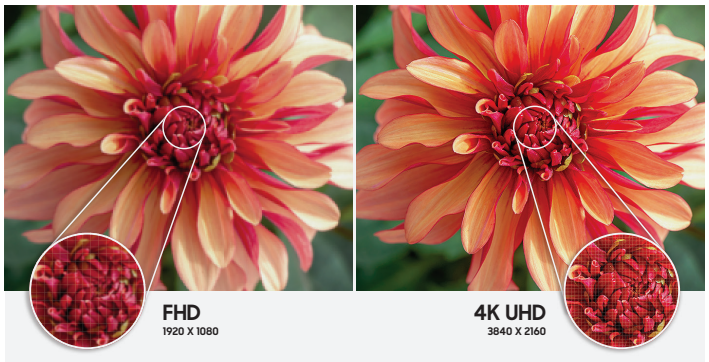

Treści w jakości 4K UHD

Wyświetlacze hotelowe firmy Samsung zapewniają gościom wyrazistą jakość obrazu, która dorównuje rozdzielczości ich domowych systemów rozrywki. Za sprawą technologii upscalingu UHD urządzenia te prezentują wszystkie treści w jakości UHD (3840 x 2160), gwarantując 4-krotnie wyższą liczbę pikseli niż standard FHD.

Bardziej elegancki i smukły niż kiedykolwiek wcześniej

Ultracienki design gwarantuje dodatkową elastyczność. Umożliwia operatorom hotelowym tworzenie zoptymalizowanych układów pomieszczeń, co przekłada się na większy komfort gości.

Jeszcze bogatsza synergia dźwięków pomiędzy telewizorem a soundbarem

Płynna synchronizacja telewizora Samsung i soundabru to potężna kombinacja, która zapewnia dźwięk jednocześnie z obu urządzeń bez skomplikowanej konfiguracji.

Rozwiązanie dla hoteli - HAU8000

LYNK Cloud

Usprawnione zarządzanie różnymi lokalizacjami

Dzięki dostępowi online umożliwiającemu dostęp wielu użytkowników na różnych poziomach Samsung LYNK Cloud jest idealnym rozwiązaniem dla globalnych operacji przeprowadzanych w hotelach ze scentralizowanym zarządzaniem. Gwarantuje użytkownikom kontrolę nad wyświetlaczami hotelowymi na całym świecie z dowolnego miejsca.

* LYNK Cloud nie obsługuje zarządzania różnymi lokalizacjami w Chinach.

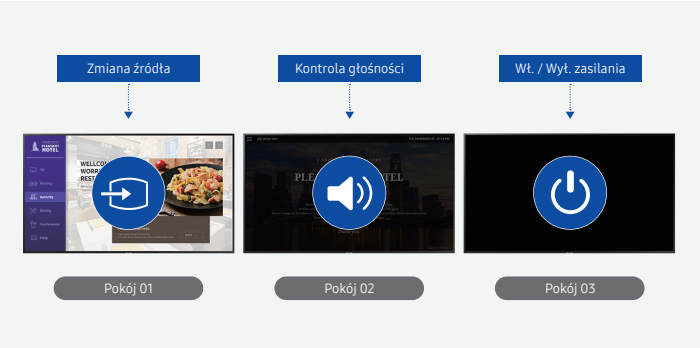

Zintegrowane zarządzanie urządzeniami

Szybka aktualizacja telewizorów pokojowych z centralnego źródła dzięki Samsung LYNK Cloud. Menedżerowie mogą modyfikować mapy kanałów i przewodniki po programach oraz kontrolować podstawowe funkcje, dzięki czemu zapewnianie wsparcia i konserwacja stają się łatwiejsze niż kiedykolwiek.

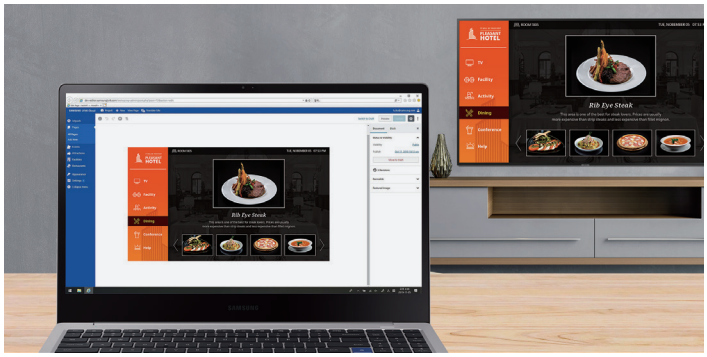

Tworzenie treści i niestandardowe interakcje

LYNK Cloud pomoże zadbać o wygodę gości w hotelowych pokojach. Umożliwia tworzenie i zdalne wdrażanie treści internetowych na każdym telewizorze hotelowym tak, by były skrojone na miarę konkretnej placówki. Dzięki obsłudze interaktywnych próśb goście w prosty sposób złożą zamówienie na obsługę w pokoju lub zarezerwują wizytę w spa.

* Niektóre funkcjonalności mogą nie być kompatybilne z platformą obecnie użytkowaną przez hotel.

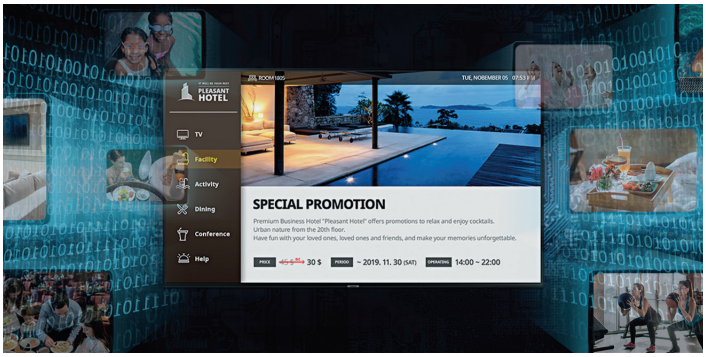

Planowanie działań promocyjnych w oparciu o dane

Samsung LYNK Cloud umożliwia dostarczanie treści promocyjnych w sposób zoptymalizowany, opierając się na zintegrowanych danych dotyczących gości dostępnych za pośrednictwem hotelowego systemu PMS. Stanowi tym samym niezastąpione narzędzie gwarantujące kadrze zarządzającej kompleksowy wgląd biznesowy.

Wyszukiwarka H.Browser

Łatwe opracowywanie kompatybilnych aplikacji partnerskich H.Browser

Poza zaawansowanymi możliwościami graficznymi H.Browser firmy Samsung umożliwia łatwe tworzenie aplikacji. Wszystkie aplikacje można przechowywać w ramach systemu operacyjnego TIZEN, który pozwala dodatkowo udoskonalić ich wydajność i bezpieczeństwo.

Home App

Łatwiejsza i szybsza nawigacja dzięki aplikacji domowej i interfejsowi użytkownika Eden

Wyświetlacz interfejsu użytkownika Eden to eleganckie, szybkie i proste rozwiązanie ładowane z pamięci telewizora, które umożliwia dołączenie wiadomości powitalnych, logotypów / informacji brandingowych, a także podawanie innych, przydatnych gościom informacji, takich jak numery telefonów, do różnych usług hotelowych.

* Dostępne aplikacje mogą się różnić w zależności od regionu.

Specyfikacje

Model		43"	50"	55"	65"	75"
Wyświetlacz	Urządzenie	LED	LED	LED	LED	LED
	Rozdzielczość	3840 x 2160	3840 x 2160	3840 x 2160	3840 x 2160	3840 x 2160
Wideo	Procesor obrazu	Crystal Processor 4K	Crystal Processor 4K	Crystal Processor 4K	Crystal Processor 4K	Quantum Processor Lite
	Micro Dimming	UHD Dimming	UHD Dimming	UHD Dimming	UHD Dimming	UHD Dimming
	Auto Motion Plus	Tak	Tak	Tak	Tak	Tak
	LED Clear Motion	Clear Motion	Clear Motion	Clear Motion	Clear Motion	Clear Motion
	Tryb filmowy	Tak	Tak	Tak	Tak	Tak
	PQI (Picture Quality Index)	2200	2200	2200	2200	2200
	HDR (High Dynamic Range)	HDR	HDR	HDR	HDR	HDR
	HDR10+	Obsługa	Obsługa	Obsługa	Obsługa	Obsługa
	HLG (Hybrid Log Gamma)	Tak	Tak	Tak	Tak	Tak
	Kontrast	Mega Contrast	Mega Contrast	Mega Contrast	Mega Contrast	Mega Contrast
	Kolor	Dynamic Crystal Color	Dynamic Crystal Color	Dynamic Crystal Color	Dynamic Crystal Color	Dynamic Crystal Color
	Kąt widzenia (poziom/pion)	178/178	178/178	178/178	178/178	178/178
	Wzmacniacz kontrastu	Tak	Tak	Tak	Tak	Tak
Dźwięk	Dolby Digital Plus	Tak	Tak	Tak	Tak	Tak
	Moc RMS	20 W	20 W	20 W	20 W	20 W
	Rodzaj głośników	2CH	2CH	2CH	2CH	2CH
	Bluetooth Audio	Tak	Tak	Tak	Tak	Tak
Smart TV	Samsung SMART TV	Smart	Smart	Smart	Smart	Smart
	TV Plus	Tak (Wielka Brytania, Francja, Niemcy, Włochy, Hiszpania, Szwajcaria, Austria)	Tak (Wielka Brytania, Francja, Niemcy, Wochy, Hiszpania, Szwajcaria, Austria)	Tak (Wielka Brytania, Francja, Niemcy, Włochy, Hiszpania, Szwajcaria, Austria)	Tak (Wielka Brytania, Francja, Niemcy, Włochy, Hiszpania, Szwajcaria, Austria)	Tak (Wielka Brytania, Francja, Niemcy, Włochy, Hiszpania, Szwajcaria, Austria)
	Przeglądarka internetowa	Tak	Tak	Tak	Tak	Tak
VESA	Uchwyt VESA	200 x 200 mm	200 x 200 mm	200 x 200 mm	400 x 300 mm	400 x 400 mm
	Rozmiar śruby VESA	M8	M8	M8	M8	M8
	Głębokość śruby VESA	11–13	11–13	11–13	11–13	11–13
	Urządzenie mobilne do TV – mirroring, DLNA	Tak	Tak	Tak	Tak	Tak
	WiFi Direct	Tak	Tak	Tak	Tak	Tak
	Sound Mirroring	Tak	Tak	Tak	Tak	Tak
Funkcje ogólne	Dostęp	Angielski (Wielka Brytania), niemiecki, francuski, hiszpański, włoski, holenderski, polski, duński, szwedzki, fiński, norweski, portugalski, rosyjski (tylko przy łączeniu z siecią w Estonii oraz na Litwie i Łotwie)				
	Automatyczne wyszukiwanie kanałów	Tak	Tak	Tak	Tak	Tak
	Automatyczne wyłączanie zasilania	Tak	Tak	Tak	Tak	Tak
	Obsługa napisów	Tak	Tak	Tak	Tak	Tak
	Connect Share™ (dysk twardy)	Tak	Tak	Tak	Tak	Tak
	ConnectShare™ (USB 2.0)	Tak	Tak	Tak	Tak	Tak
	Elektroniczny identyfikator programów (EPG)	Tak	Tak	Tak	Tak	Tak
	Języki OSD	27 języków europejskich + rosyjski (tylko przy łączeniu z siecią w Estonii oraz na Litwie i Łotwie)				
	Wbudowane łącze Bluetooth HID	Tak	Tak	Tak	Tak	Tak
	Obsługa USB HID	Tak	Tak	Tak	Tak	Tak
	Teletekst (TTX)	Tak	Tak	Tak	Tak	Tak
	Tryb Ambient	Tryb Ambient	Tryb Ambient	Tryb Ambient	Tryb Ambient	Tryb Ambient
	Obsługa MBR	Tak	Tak	Tak	Tak	Tak
	Obsługa IPv6	Tak	Tak	Tak	Tak	Tak
System	Tuner	DVB-T2CS2	DVB-T2CS2	DVB-T2CS2	DVB-T2CS2	DVB-T2CS2
	Kodowanie HEVC	Tak	Tak	Tak	Tak	Tak
	Tuner analogowy	Tak	Tak	Tak	Tak	Tak
	CI (Common Interface)	CI+(1.4) / CI+(1.4 ECP) – tylko Włochy	CI+(1.4) / CI+(1.4 ECP) – tylko Włochy	CI+(1.4) / CI+(1.4 ECP) – tylko Włochy	CI+(1.4) / CI+(1.4 ECP) – tylko Włochy	CI+(1.4) / CI+(1.4 ECP) – tylko Włochy
	Transmisja danych	HbbTV 2.0.2 (IT,GB,DE,CZ,SK,ES,PL,AT,FR,FI,EE,GR,SI,HR,BE,NL,LU,LT,HU,CH,PT,DK,ME) / MHEG 5(E)				
Funkcje hotelowe	Kompatybilność z H.Browser	Tak	Tak	Tak	Tak	Tak
	Samsung LYNK™ Cloud	Tak	Tak	Tak	Tak	Tak
	Hospitality Home Menu 2.0	Tak	Tak	Tak	Tak	Tak
	Obsługa Hospitality Plug&Play (łatwa instalacja)	Tak	Tak	Tak	Tak	Tak
	Tryb zasilania	Tak	Tak	Tak	Tak	Tak
	Lista kanałów hotelowych	Tak	Tak	Tak	Tak	Tak
	Wyświetlanie menu kanałów	Tak	Tak	Tak	Tak	Tak
	Połączone listy kanałów (ATSC, DVB-T/T2/C/S2, Analog)	Tak	Tak	Tak	Tak	Tak
	Mój kanał	Tak	Tak	Tak	Tak	Tak
	Tryb oszczędzania energii (Kontrola BLU)	Tak	Tak	Tak	Tak	Tak
	Wykorzystanie RJ12 / IR	Tak	Tak	Tak	Tak	Tak
	Clock Back Up Supply	Tak	Tak	Tak	Tak	Tak
	Klonowanie USB	Tak	Tak	Tak	Tak	Tak
	Wake-up Timer (Alarm)	Tak	Tak	Tak	Tak	Tak
	Zabezpieczenia DRM Samsung LYNK™	Tak	Tak	Tak	Tak	Tak
	Tryb bezpieczny	Tak	Tak	Tak	Tak	Tak
Wejścia i wyjścia	USB	2	2	2	2	2
	Ethernet (LAN)	Tak	Tak	Tak	Tak	Tak
	Cyfrowe wyjście audio (optyczne)	1	1	1	1	1
	Wejście RF (syg. tel. naziemnej / kablowej / satelitarnej)	1 / 1 (wspólnie z syg. tel. naziemnej) / 1	1 / 1 (wspólnie z syg. tel. naziemnej) / 1	1 / 1 (wspólnie z syg. tel. naziemnej) / 1	1 / 1 (wspólnie z syg. tel. naziemnej) / 1	1 / 1 (wspólnie z syg. tel. naziemnej) / 1
	CI Slot	1	1	1	1	1
	HDMI A / Kanał zwr.	Tak	Tak	Tak	Tak	Tak
	Obsługa WiFi	Tak (WiFi5)	Tak (WiFi5)	Tak (WiFi5)	Tak (WiFi5)	Tak (WiFi5)
	Złącze Anynet+ (HDMI-CEC)	Tak	Tak	Tak	Tak	Tak
	Głośnik łazienkowy	Tak	Tak	Tak	Tak	Tak
	Sterowanie głośnikiem łazienkowym	Tak	Tak	Tak	Tak	Tak
	RJ12	Tak	Tak	Tak	Tak	Tak
	Ethernet Bridge (LAN-Out)	Tak	Tak	Tak	Tak	Tak
Design	Kolor obudowy	Czarny	Czarny	Czarny	Czarny	Czarny
	Rodzaj podstawy	FLAT LIFT	FLAT LIFT	FLAT LIFT	FLAT LIFT	FLAT LIFT
	Rodzaj ramki	3 Bezel-less	3 Bezel-less	3 Bezel-less	3 Bezel-less	3 Bezel-less
Ekologiczny / Funkcja Eko	Klasa efektywności energetycznej	G	G	G	G	G
	Czujnik eko	Tak	Tak	Tak	Tak	Tak
Pobór prądu	Zasilanie (V)	AC 220–240 V; 50/60 Hz	AC 220–240 V; 50/60 Hz	AC 220–240 V; 50/60 Hz	AC 220–240 V; 50/60 Hz	AC 220–240 V; 50/60 Hz
	Zużycie prądu (maks.)	130 W	140 W	160 W	205 W	255 W
	Pobór mocy (tryb czuwania)	0,50 W	0,50 W	0,50 W	0,50 W	0,50 W
	Zużycie prądu (typowe)	72,0 W	87,0 W	90,0 W	136 W	172 W
Wymiary	Wymiary bez podstawy (szer. x wys. x głęb.)	965,5 x 559,9 x 25,7 mm	1118,3 x 644,6 x 25,7 mm	1232,1 x 708,8 x 25,7 mm	1450,9 x 831,9 x 25,7 mm	1676,7 x 960,3 x 26,6 mm
	Wymiary z podstawą (szer. x wys. x głęb.)	965,5 x 600,1 x 195,1 mm	1118,3 x 684,6 x 226,3 mm	1232,1 x 748,8 x 226,3 mm	1450,9 x 874,3 x 279,4 mm	1676,7 x 1003,4 x 331,9 mm
	Opakowanie w mm (szer. x wys. x głęb.)	1093 x 677 x 129 mm	1246 x 771 x 137 mm	1399 x 846 x 148 mm	1612 x 950 x 164 mm	1834 x 1110 x 190 mm
Waga	Waga bez podstawy	8,4 kg	11,5 kg	15,5 kg	20,9 kg	31,4 kg
	Waga z podstawą	8,7 kg	11,8 kg	15,8 kg	21,4 kg	32 kg
	Waga brutto (z opakowaniem)	11,9 kg	16 kg	22 kg	28,4 kg	42,3 kg
Akcesoria	Pilot zdalnego sterowania	TM1640A	TM1640A	TM1640A	TM1640A	TM1640A
	Baterie (do pilota)	Tak	Tak	Tak	Tak	Tak
	Dopasowany do miniuchwytu ściennego	Tak	Tak	Tak	Tak	N/D
	Dopasowany do wieszaka w standardzie VESA	Tak	Tak	Tak	Tak	Tak
	Kabel zasilający	Tak	Tak	Tak	Tak	N/D
	Instrukcja szybkiej instalacji	Tak	Tak	Tak	Tak	Tak
	Kabel transmisji danych	Tak	Tak	Tak	Tak	Tak
	Opcjonalny wspornik stojaka (Studio)	N/D	N/D	Tak	Tak	N/D

Rysunki techniczne

43"

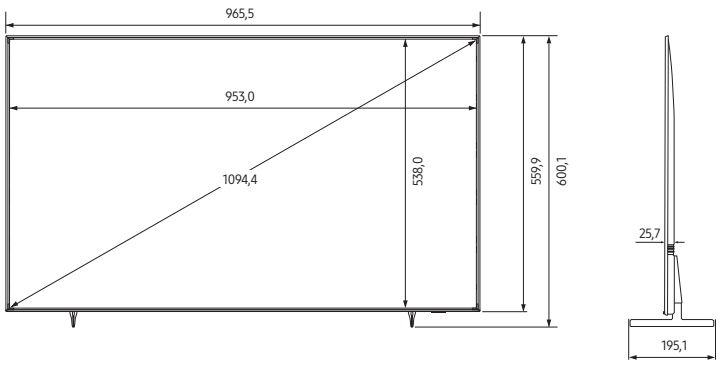

50"

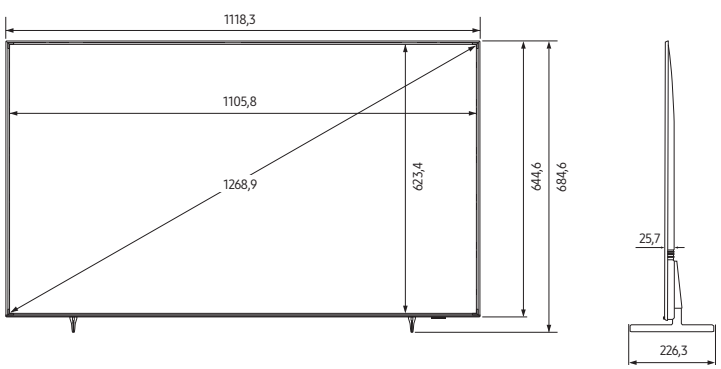

55"

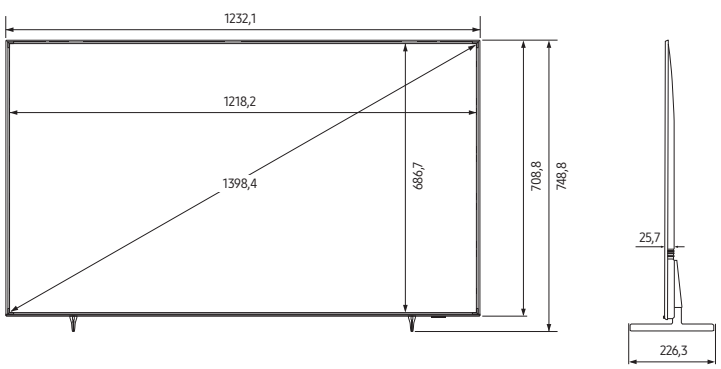

65"

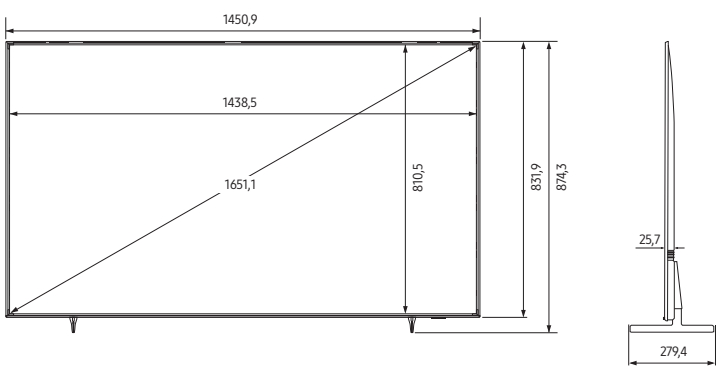

SAMSUNG

Rysunki techniczne

75”

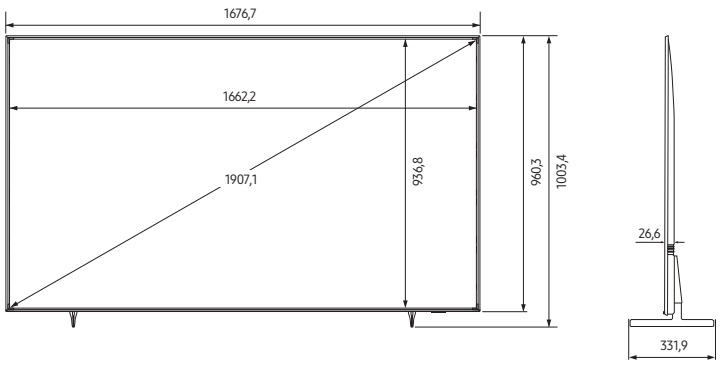

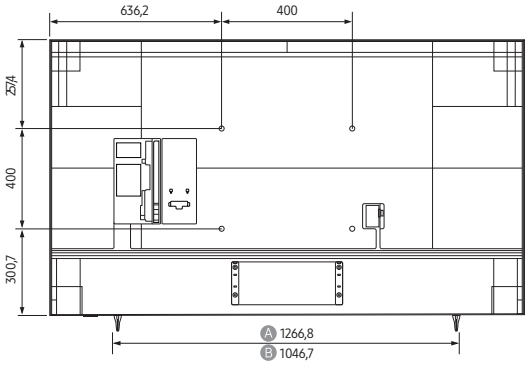

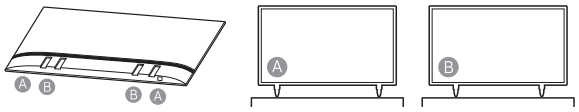

* Istnieją dwie opcje dla stojaka 75”.
Klient może wybrać jeden z dwóch w zależności od sytuacji.

Złącza

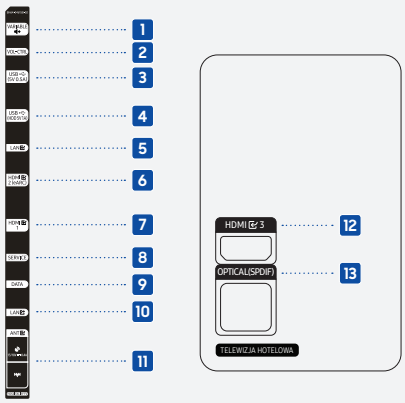

1	ZMIENNY	6	Wejście HDMI 2 / Kanał zwrotny (ARC)	11	Wejście antenowe
2	STEROWANIE GŁOŚNOŚCIĄ	7	Wejście HDMI 1	12	Wyjście HDMI 3
3	USB (5 V; 0,5 A)	8	SERWIS	13	OPTYCZNE (SPDIF)
4	USB (HDD 5 V; 1 A)	9	DANE		
5	Wejście LAN	10	Wyjście LAN		

O firmie Samsung Electronics Co., Ltd.

Samsung Electronics Co., Ltd. inspiruje ludzi na całym świecie i kształtuje przyszłość dzięki innowacyjnym pomysłom i technologiom. Firma redefiniuje świat telewizorów, smartfonów, urządzeń ubieralnych, tabletów, aparatów, urządzeń cyfrowych, sprzętu medycznego, rozwiązań sieciowych oraz półprzewodników i rozwiązań LED. Aby uzyskać najnowsze informacje, zapraszamy do Samsung Newsroom: news.samsung.com.

Hospitality Display

W celu uzyskania dodatkowych informacji o Samsung Hospitality Displays zapraszamy do odwiedzenia strony internetowej: www.samsung.com/business lub www.samsung.com/displaysolutions.

Copyright © 2021 Samsung Electronics Co., Ltd. Wszelkie prawa zastrzeżone. Samsung jest zarejestrowanym znakiem towarowym firmy Samsung Electronics Co., Ltd. Specyfikacje i design mogą ulec zmianie bez wcześniejszego powiadomienia. Wagi i miary w jednostkach niemetrycznych podane są w przybliżeniu. Wszystkie podane informacje są zgodne z danymi obowiązującymi w dniu sporządzenia niniejszego dokumentu.
Firma Samsung nie ponosi odpowiedzialności za ewentualne błędy i pominięcia. Wszystkie nazwy marek, produktów i usług oraz logotypy są znakami towarowymi i/lub zarejestrowanymi znakami towarowymi odnośnych właścicieli, co niniejszym zostaje uznane i potwierdzone.

Samsung Electronics Co., Ltd.
416, Maetan 3-dong, Yeongtong-gu, suwon-si, Gyeonggi-do 443-772, Korea

2022-01

UniKomp.pl
Nowe Technologie IT

ul. Dworcowa 8
43-200 Pszczyna
sklep@unikomp.pl
www.wyswietlanie.pl

Telefony
(32) 210 22 11
(32) 326 33 00
(32) 212 88 22